Zestaw na plac zabaw ELP32A3227





Dane urz?dzenia:

Jednostka	szt
D?ugo?? urz?dzenia	535 cm
Szeroko?? urz?denia	375 cm
Wysoko?? ca?kowita	510 cm
D?ugo?? urz?dzenia	4 - 14 lat
Ilos? dzieci	38 dzieci
Strefa bezpiecze?stwa	44,10 m2
Wysoko?? swobodnego upadku	270 cm
Zgodno?? z norm? PN-EN	1176-1:2017-12

Dane mog? ulec zmianie bez wcze?niejszego powiadomienia

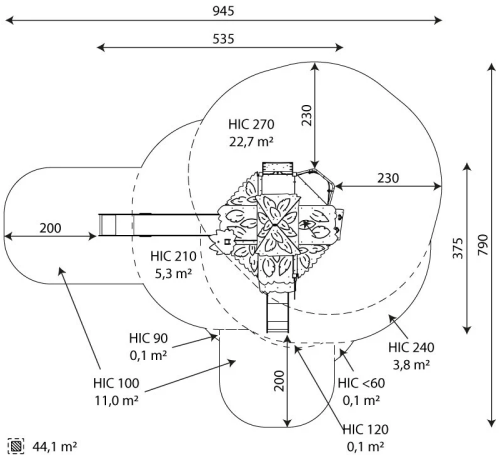

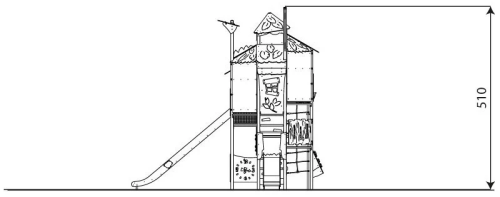

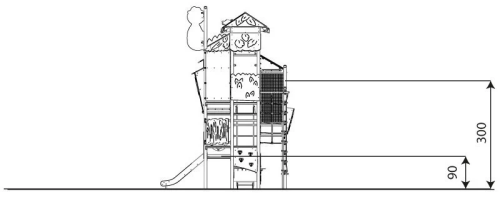

ELEFUN PROJECTS Tomasz Rostkowski
ul. Nowowiejska 65, 05-850 Pogroszew
biuro@elefunprojects.pl
www.elefunprojects.pl
NIP 849 10 48 924
Regon 141577753