Zestaw na plac zabaw ELP32A1707

Grafika

Image not found or type unknown



Dane urządzenia:

Jednostka	szt
Długość urządzenia	349 cm
Szerokość urządenia	334 cm
Wysokość całkowita	343 cm
Długość urządzenia	3 - 14 lat
Ilosć dzieci	15 dzieci
Strefa bezpieczeństwa	31,20 m2
Wysokość swobodnego upadku	150 cm
Zgodność z normą PN-EN	1176-1:2017-12

Dane mogą ulec zmianie bez wcześniejszego powiadomienia

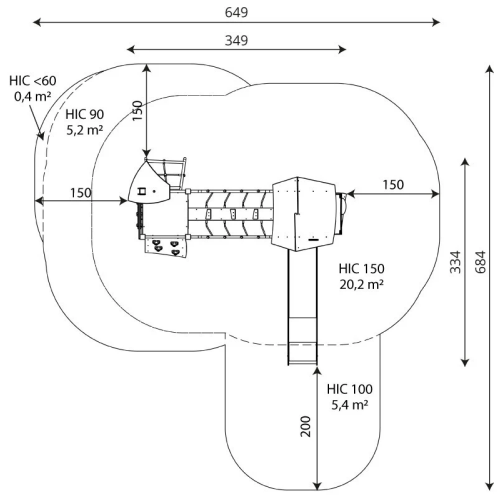

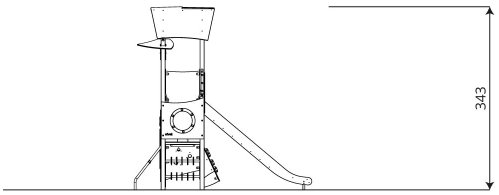

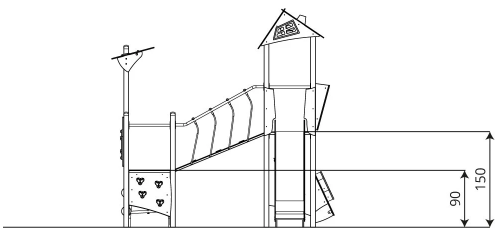

ELEFUN PROJECTS Tomasz Rostkowski
ul. Nowowiejska 65, 05-850 Pogroszew
biuro@elefunprojects.pl
www.elefunprojects.pl
NIP 849 10 48 924
Regon 141577753