Siłownia plenerowa ELP32A1105-1





Dane urządzenia:

Jednostka	**szt**
Długość urządzenia	**93 cm**
Szerokość urządenia	**83 cm**
Wysokość całkowita	**167 cm**
Długość urządzenia	**14 - 14 lat**
Strefa bezpieczeństwa	**13,10 m2**
Wysokość swobodnego upadku	**60 cm**
Zgodność z normą PN-EN	**16630:2015-06**

Dane mogą ulec zmianie bez wcześniejszego powiadomienia

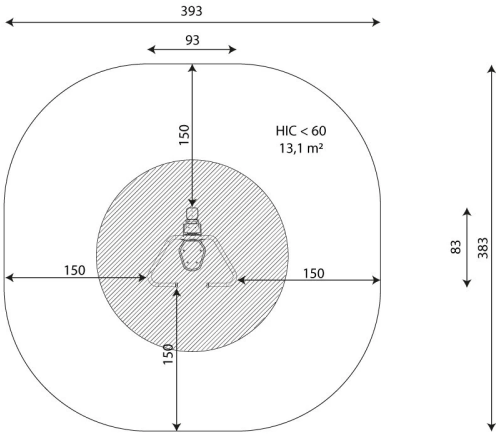

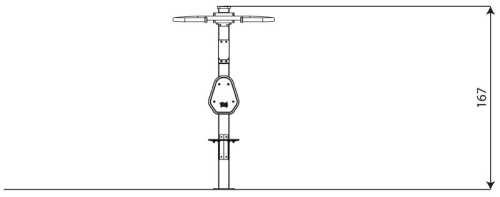

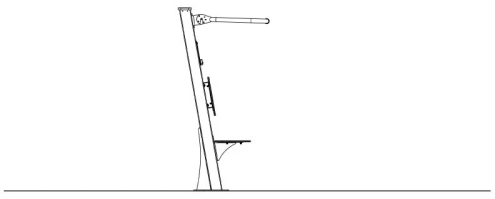

ELEFUN PROJECTS Tomasz Rostkowski
ul. Nowowiejska 65, 05-850 Pogroszew
biuro@elefunprojects.pl
www.elefunprojects.pl
NIP 849 10 48 924
Regon 141577753